Схема повреждений (дефектов) туннелей
Схема ремонтных элементов
По расположению см. прим. 2

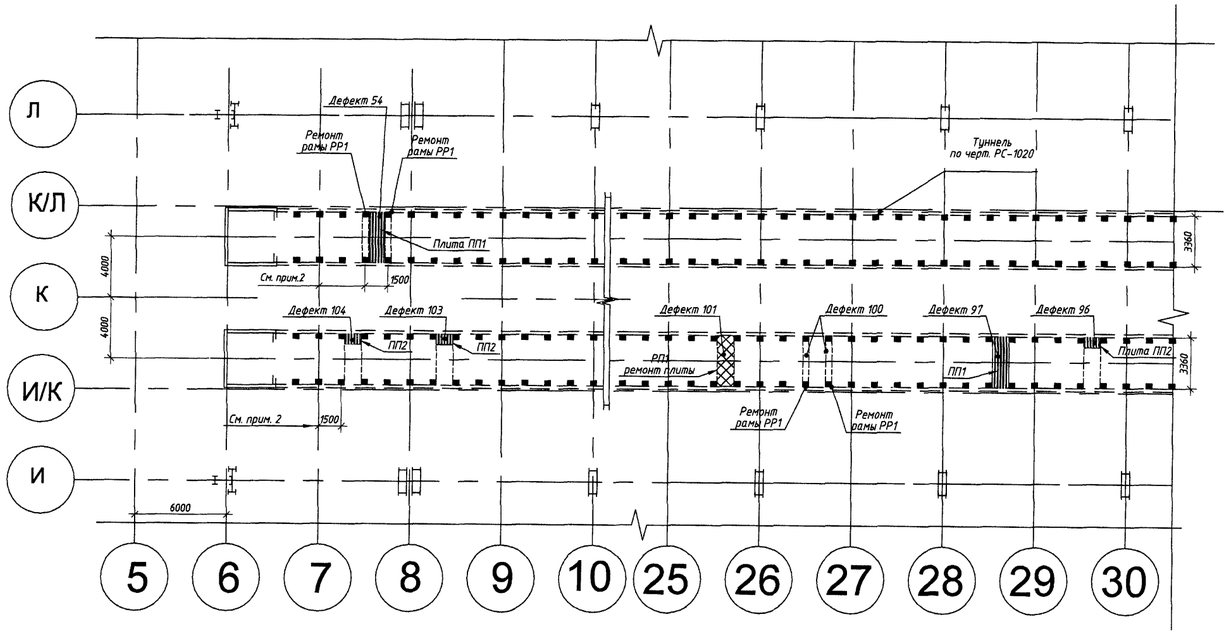


Перечень дефектов

| NN по порядку | NN дефект | Описание |
|---|---|---|
| 1 | 54 | Трещины в плитах перекрытия<br>Плита разрушена снизу |
| 2 | 96 | Разрушена плита перекрытия |
| 3 | 97 | Большие трещины в плитах перекрытия<br>Исходя из величины трещины - плита разрушена |
| 4 | 100 | Сквозные трещины в ригеле<br>См. примеч. (рекомендации) |
| 5 | 101 | Трещины в плитах перекрытия<br>Возможен ремонт |
| 6 | 103 | Разрушена плита перекрытия |
| 7 | 104 | |

Описание дефектов и принятые решения:

1. По дефекту 54 :
   Разрушены концы крайних сборных плит перекрытия и сильно повреждена средняя монолитная плита перекрытия.
   Принято выполнить замену плит перекрытия. (Разобрать пол и выполнить замену).
   На фото отражены повреждение левой рамы (оголенная ар-ра), поэтому принято отремонтировать рамы материалом Мапей тиксотропик
2. По дефекту 96:
   Разрушена ("Отвалилась") крайняя сборная плита перекрытия.
   Принято выполнить замену плит перекрытия. (Разобрать пол и выполнить замену).
3. По дефект 97:
   Наблюдается трещина большого раскрытия. и прогиб плиты. Поэтому принято заполнить замену перекрытия на данном участке, то есть выполнить плиту типа ПП1.
4. Дефект 100:
   "Сквозные трещины в балке перекрытия" (Ригель рамы).
   При рассмотрении фотофиксации "сквозность" трещин в ригеле рамы явно не наблюдается, ширина трещин не указана.
   Деформации типа прогиб не наблюдаются.
   Поэтому принято ремонтировать раму материалом Мапей тиксотропик.
   При необходимости (при подтверждении экспертизы) возможна установка дополнительных стальных рам по отдельному проекту.
5. Дефект 101 :
   Разрушение нижнего защитного слоя арматуры.
   Очистить и грунтовать ар-ру плит.
   Заполнить полость дефекта методом послойного нанесения при помощи шпателя тиксотропным ремонтным материалом Мапей тщательно уплотняя раствор за арматурой.
6. Дефект 103 :
   Разрушена ("Отвалилась") крайняя сборная плита перекрытия.
   Принято выполнить замену плит перекрытия. (Разобрать пол и выполнить замену).
7. Дефект 104:
   Крайняя сборная плита перекрытия прогнулась и "сходит" с опорной рамы.
   Принято разобрать пол и уложить новую сборную плиту.

Схема конструкций 6 метрового участка туннеля
по проекту 1938-1939 гг

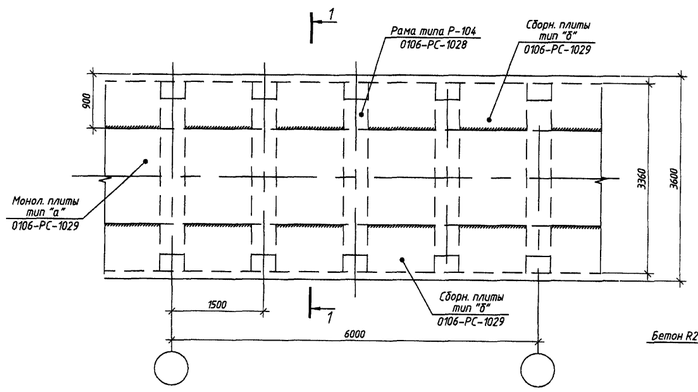


1 - 1
Рама по РС - 1028

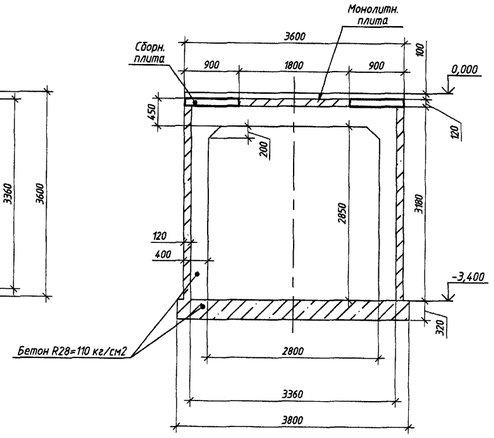


Спецификация элементов ремонта

| Марка поз. | Обозначение | Наименование | Ед. изм. | К-во | Приме-чание |
|---|---|---|---|---|---|
| | | | | | |
| РР1 | 0106 - РС - 9175 | Ремонт рамы РР1 | шт | 4 | |
| ПП1 | 0106 - РС - 9175 | "Новая" плита перекрытия ПП1 | шт | 2 | |
| ПП2 | 0106 - РС - 9176 | "Новая" плита перекрытия ПП2 | шт | 3 | |
| РП1 | 0106 - РС - 9176 | Ремонт плиты перекрытия -РП1 | шт | 1 | |
| | | | | | |

1. Общие данные см. черт. 0106 - РС - 9173.
Проект выполнен по заданию от (04.09.2023 - начат) на основании заключения экспертного центра № 12.04-3С-2020, по дефектам "нужен проект" (семь штук).

2. В присланной в ПУ документации схем поврежденных конструкций с четким указанием привязки поврежденных участков нет.
Поэтому исходя из данных фотофиксации в проекте даны решения по участкам длиной 1500 мм (шаг рам).
Привязка полутораметровых участков к осям здания дана условно и подлежит уточнению "по месту".

3. Принято плиты в сильно поврежденных участках заменить после разборки пола - дефекты 54,96, 97,103,104.
Дефект 101 - ремонтировать тиксотропным составом.
Рамы -дефект 54 и 100 - ремонтировать тиксотропным составом.

Согласовано

Взам. инв. N

Подп. и дата

Инв. N подл. 8490.2017

| Изм. | Кол.уч | Лист | N док. | Подпись | Дата |
|---|---|---|---|---|---|
| Инженер | | Судариков | | | |
| Нач. отд. | | Чернышева | | | 09.23 |

0106 - РС - 9174

Кузовной корпус
(10 прессовый)

| Стадия | Лист | Листов |
|---|---|---|
| П | | |

Туннели уборки отходов К/ 6- 30. Ремонт перекрытия. Схема дефектов. Элементы ремонта

ООО "Технопарк" Проектное управление

Формат А1