Ведомость рабочих чертежей основного комплекта 00413-4-3-АС2

Лист	Наименование	Примечание
1	Общие данные	
2	Офисы Фрагмент плана на отм. +0.160. Разрез 1-1. Узлы	
3	Офисы Фрагмент плана на отм. 0.000 Разрез 1-1. Узлы	
4	Офисы. Фрагменты плана и фасада в осях 67-68/А	
5	Офисы Фрагмент плана венткамеры в осях 114-116 / В-В1	
6	Офисы. Схемы расположения фундаментов под цоколь	
7	Офисы. Схема расположения опор и отверстий в перекрытии на отм. +4.200*	
8	Офисы. Схемы расположения отверстия и опор под компрессорно-конденсаторные блоки на кровле и балок для установки опор и стакана на кровле	
9	Офисы. Схема расположения балок перекрытия в осях 114-116 / В-В/1. Схема раскладки кровельных панелей	

Ведомость спецификаций

Лист	Наименование	Примечание
2	Спецификация перемычек Спецификация элементов заполнения проемов Спецификация элементов, замаркированных в узлах	
3	Спецификация перемычек Спецификация элементов заполнения проемов Спецификация элементов, замаркированных в узлах	
4	Спецификация ворот Спецификация элементов, замаркированных в узлах	
5	Спецификация перемычек Спецификация элементов заполнения проемов	
6	Спецификация к схемам расположения фундаментов под цоколь	
7	Спецификация к схеме расположения опор и отверстий в перекрытии на отм. +4.200*	
8	Спецификация к схемам, расположенным на листе	
9	Спецификация к схеме раскладки кровельных панелей	

Ведомость ссылочных и прилагаемых документов

Обозначение	Наименование	Примечание
	Ссылочные документы	
1.494-24.2/90	Стаканы для крепления крышных вентиляторов дефлекторов и зонтов	
Серия 2.430-20 вып. 3	Узлы стен из кирпича одноэтажных зданий промышленных предприятий	
ГОСТ 30674-99	Блоки оконные из поливинилхлоридных профилей	
ГОСТ 31173-2003	Блоки дверные стальные	
Серия 1.038 1-1 вып.4	Перемычки брусковые для жилых и общественных зданий со стенами из кирпича толщ 88 мм	

Наружное утепление стен проектом не предусмотрено и согласовано с заказчиком.

Общие указания

1. Проект выполнен на основании заданий ООО "ГАЗ" и отдела ОВ ООО "Нижегородский Сантехпроект".
2. Рабочие чертежи разработаны в соответствии с действующими нормами, правилами и стандартами.
3. Стальные конструкции разработаны в соответствии с главами СП 16.13330.2011, СП 20.13330.2011 и являются исходным материалом для разработки рабочих чертежей на стадии КМД.
4. За отметку 0 000 принят уровень существующего пола склада, соответствующий абсолютной отметке 76,50.
5. Изготовление и монтаж конструкций производить в соответствии с ГОСТ 23118-99.
6. Строительно-монтажные работы должны производиться по заранее разработанному и утвержденному проекту производства работ выполненному в соответствии с требованиями СП 48.13330.2011, СНиП 12-03-2001; СНиП 12-04-2003г.

архив

объект 0131

ГИП ПГУ
Лейбензон. А. М.

Согласовано
Нач. отд. ОВ ООО "ГАЗ" Кудинова 05.13

Взам инв № 0131

Подп и дата 05.13

Инв.№ подл 12385

Изм	Кол.уч.	Лист	№ док.	Подпись	Дата
Н контр		Сенягина			05.13
ГИП		Поп[illegible]ва			
Утвердил		Во[illegible]			05.13
Проверил		Сенягина			05.13
Разработал		Швецова			05.13

00413-4-3-АС2 / 0131

ОАО "ГАЗ"

Центральный склад в/о 63-116 / А-Д

Стадия	Лист	Листов
Р	1	9

Общие данные

ООО "Нижегородский Сантехпроект"

Формат А4х3

Фрагмент плана на отм. +0.160

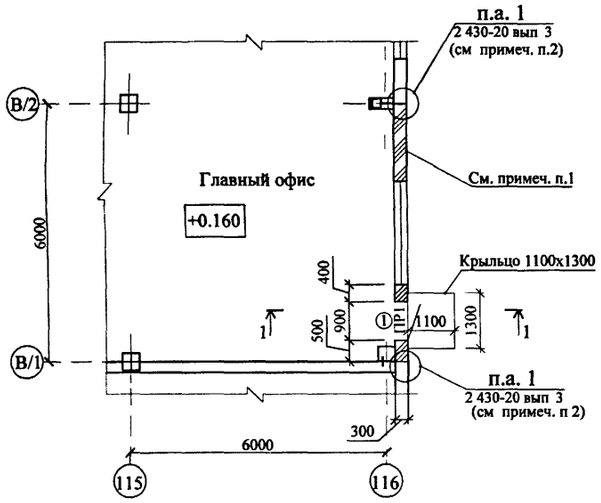

Разрез 1-1

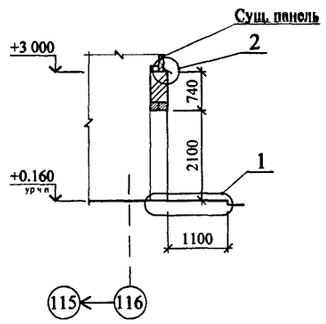

Ведомость перемычек

Марка	Схема сечения
ПР1 (1 место)	1

Спецификация перемычек

Поз.	Обозначение	Наименование	Кол.	Масса ед. (кг)	Примеч.
1	1.038.1-1 вып.4	8ПБ 13-1	2	28	

Спецификация элементов заполнения проемов

Поз.	Обозначение	Наименование	Кол.	Масса ед. (кг)	Примеч.
1	ГОСТ 31173-2003	Дверь ДСН ЛПН М2 2100х900	1	—	

Спецификация элементов, замаркированных в узлах

Поз.	Обозначение	Наименование	Кол.	Масса ед. (кг)	Примеч.
	2.430-20 вып. 3	п.а. узла 1			
МС1	—//—	Изделие соединительное, шаг 900	3	0.5	
МС2	—//—	Изделие соединительное, шаг 900	3	0.5	
		Узел 2			
1	2.430-20 вып 4	Костыль (ЭФ 37), шаг 750	9	0.5	
2	—	Оцинков. сталь 6000х400х0.7	1	–	
		Бортик из минплиты ROCKWOOL ФАСАД БАТТС	0.02	–	м³

1 Крыльцо (1 место)

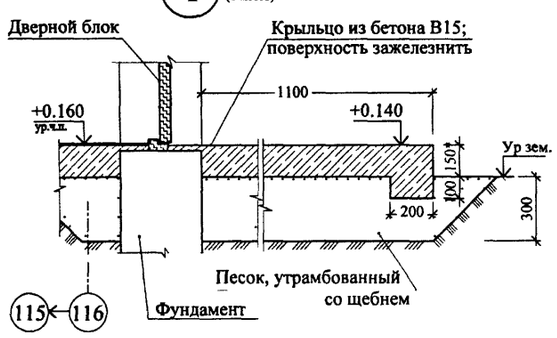

2 Слив (надоконный ригель условно не показан)

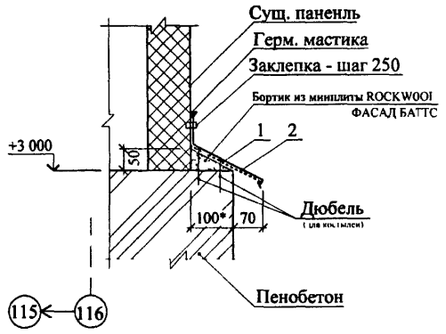

Порядок установки наружной двери:

1 Демонтировать существующее окно и два оконных простенка.

2. Демонтировать сущ. цокольную панель в осях "В/1-В/2 / 116"

3. Вместо демонтированных элементов стены установить новую стену из пенобетона, наружную дверь и демонтированное окно.

1. Стену из пенобетонных блоков марки I-B5D600 F75-2 (ГОСТ 21520-89) на растворе М50 установить в осях В/1-В/2 / 116 до отм. +3 000 Объем пенобетона - 3.6 м³.

2. Крепление проектируемой стены из пенобетона к сущ. каркасу выполнять по аналогии узла 1 серии 2.430-20 вып. 3.

3 Проектируемые стены из пенобетона изнутри оштукатурить и окрасить акриловой краской по огрунтованной поверхности цветом сущ краски помещений. Площадь штукатурки - 14 м².

Проектируемые стены из пенобетона снаружи оштукатурить и окрасить акриловой фасадной краской по огрунтован. поверхности цветом сущ. краски панелей. Площадь штукатурки - 14 м².

Условные обозначения:

— существующие стены;

— пенобетон (проектируемая стена),

① — тип двери;

Изм	Кол.уч.	Лист	№док.	Подпись	Дата
Н контр.		Саломадин			05.13
Утвердил		Воробьев			05.13
Проверил		Воробьев			05.13
Разработал		Саломадин			05.13

00413-4-3-АС2 /0131

ОАО " ГАЗ"

Центральный склад в/о 63-116/А-Д

Стадия	Лист	Листов
Р	2	

Офисы.
Фрагмент плана на отм. +0.160.
Разрез 1-1. Узлы

ООО "Нижегородский Сантехпроект"

Инв № подл 12386 | Подпись и дата 16.05.13 | Взам инв №

Формат А2

Фрагмент плана на отм. 0.000

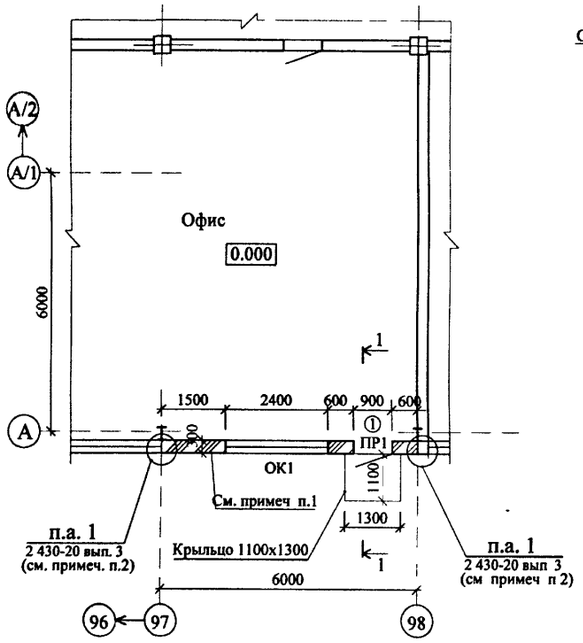

Разрез 1-1

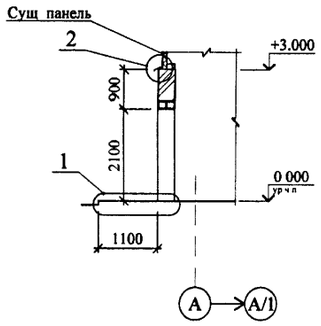

Схема заполнения оконных проемов:

ОК1 (1 место)

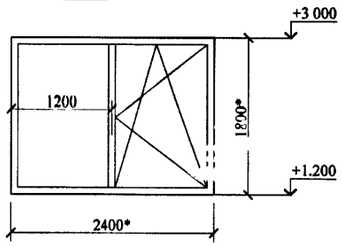

Ведомость перемычек

Марка	Схема сечения
ПР1 (1 место)	1

Спецификация перемычек

Поз.	Обозначение	Наименование	Кол.	Масса ед. (кг)	Примеч.
1	1.038.1-1 вып.4	8ПБ 13-1	2	28	

Спецификация элементов заполнения проемов

Поз.	Обозначение	Наименование	Кол.	Масса ед. (кг)	Примеч.
	ГОСТ 6[illegible]73-2003	Дверь ДСН ЛПН М2 2100x900	1	—	
ОК1	ГОСТ 30674-99	Окно ОП В2 1800*-2400* ($4М_1$- 12 - $4М_1$ - 12 - $4М_1$ -12 $4М_1$)	1	—	

Спецификация элементов, замаркированных в узлах

Поз.	Обозначение	Наименование	Кол.	Масса ед. (кг)	Примеч.
	2.430-20 вып. 3	п.а. у[illegible] а 1			
МС1	—	Изделие соединительное, шаг 900	3	0.5	
МС2	—	Изделие соединительное, шаг 900	3	0.5	
		Узел [illegible]			
1	2.430-20 вып. 4	Костыль (ЭФ 37), шаг 750	9	0.5	
2	—	Оцинков. сталь 6000x400x0.7	1	–	
		Бортик из минплиты ROCKWOOL ФАСАД БАТТС	0.02	–	$м^3$

1 Крыльцо (1 место)

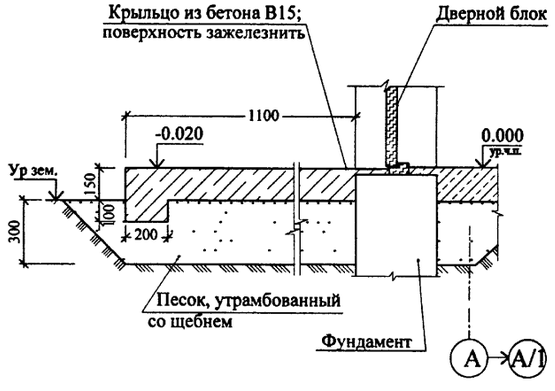

2 Слив (надоконный ригель условно не показан)

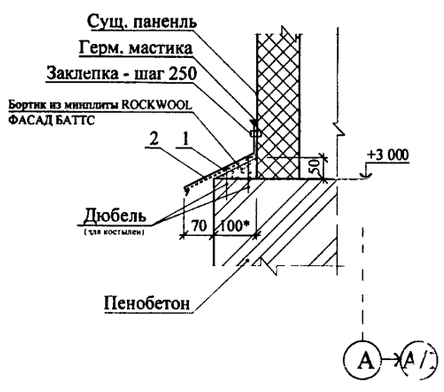

Порядок установки наружной двери:

1. Демонтировать существующее окно в осях "97-98 / А".
2. Демонтировать сущ. цокольную панель в осях "97-98 / А".
3. Вместо демонтированных элементов стены установить новую стену из пенобетона, наружную дверь и новое окно ОК1 (низ на отм. +1.200).

1. Стену из пенобетонных блоков марки I-B5D600 F75-2 (ГОСТ 21520-89) на растворе М50 установить в осях "97-98 /А" до отм. +3.000. Объем пенобетона - 3.6 $м^3$.
2. Крепление проектируемой стены из пенобетона к сущ. каркасу выполнять по аналогии узла 1 серии 2.430-20 вып 3
3. Проектируемые стены из пенобетона изнутри оштукатурить и окрасить акриловой краской по огрунтованной поверхности цветом сущ. краски помещений. Площадь штукатурки - 14 $м^2$.
   Проектируемые стены из пенобетона снаружи оштукатурить и окрасить акриловой фасадной краской по огрунтован. поверхности цветом сущ. краски панелей. Площадь штукатурки - 14 $м^2$

Условные обозначения:

— существующие стены;
— пенобетон (проектируемая стена),
① — тип двери;

Изм	Кол.уч.	Лист	№док	Подпись	Дата
Н. контр.		Саломадин			05.13
Утвердил		Воробьев			05.13
Проверил		Воробьев			
Разработал		Саломадин			05.13

00413-4-3-АС2 /0131

ОАО " ГАЗ"

Центральный склад в/о 63-116/А-Д

Стадия	Лист	Листов
Р	3	

Офисы.
Фрагмент плана на отм. 0.000.
Разрез 1-1. Узлы

ООО "Нижегородский Сантехпроект"

Взам инв №
Подпись и дата
Инв № подл 12387

Формат А2

Фрагмент плана в осях 67-68/А

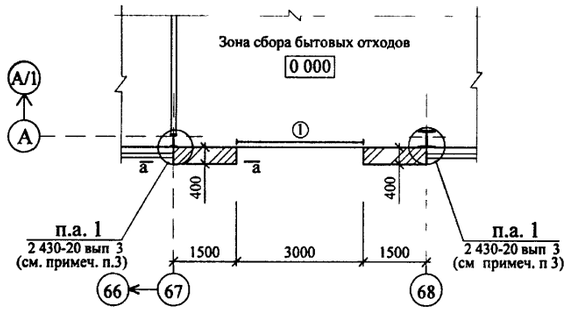

Сечение "а-а"

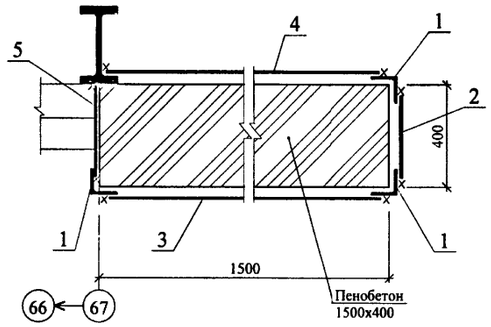

Фрагмент фасада в осях 67-68/А

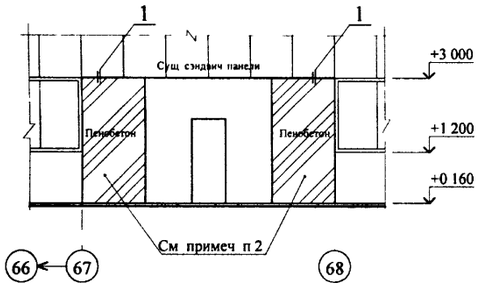

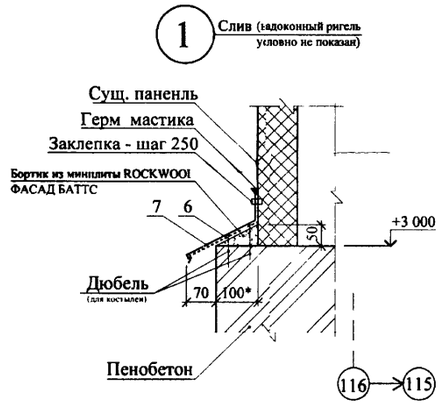

Спецификация ворот

Поз	Обозначение	Наименование	Кол.	Масса ед.(кг)	Примеч.
1	Секционные ворота фирмы "DoorHan" размером 3.0x3.0*(h); стандартный подъем; вал снизу; электропривод		1	—	

Спецификация элементов, замаркированных в узлах

Поз	Обозначение	Наименование	Кол. (шт.)	Масса ед. (кг)	Примеч
	2.430-20 вып. 3	п.а. узла 1			
МС1	——//——	Изделие соединительное, шаг 800	3	0.5	
МС2	——//——	Изделие соединительное, шаг 800	3	0.5	
		Сечение "а-а"			Кол-во штук даны для двух простенков
1	ГОСТ 8509-93	Уголок 100x7; L=3000* мм	6	13	
2	ГОСТ 103-2006	Полоса 250x80x6; шаг 800	6	1	
3	ГОСТ 103-2006	Полоса 3900*x80x6; шаг 800	6	15	
4	ГОСТ 103-2006	Полоса 3900*x80x6; шаг 800	6	15	
5	ГОСТ 103-2006	Полоса 350*x80x6; шаг 800	6	2	
		Узел 2			
6	2.430-20 вып 4	Костыль (ЭФ 37), шаг 750	6	0.5	
7	—	Оцинков. сталь 1500x400x0.7	2	–	
		Бортик из минплиты ROCKWOOL ФАСАД БАТТС	0.01	–	м³

1. При заказе новых ворот обязательно проконсультироваться с представителем фирмы DoorHan.
2. Новые простенки между колоннами каркаса и воротами запроектированы из пенобетонных блоков X-B10 D1100 F75-2 (ГОСТ 21520-89) на растворе М50 с последующей штукатуркой и окраской акриловой краской по огрунтованной поверхности (изнутри) и штукатуркой и и окраской фасадной акриловой краской по огрунтов. поверхности (снаружи) под цвет панелей. Площадь штукатурки снаружи и изнутри - по 10 м³.
3. Стены из пенобетона связать с сущ. колоннами по аналогии узла 29 серии 2.430-20 вып. 3
4 Для устойчивости пенобетон простенков и крепления к ним направляющих ворот выполнить следующие условия - см. "сечение а-а":
   - установить три уголка 100x7 (поз.1), соединив их между собой пластинами (поз.2,3,4,5)
   - в верхней части простенка два уголка и сущ. надоконный ригель соединить между собой пластиной 80x6 длиной 400* мм.
5. Пандус на плане условно не показан.

Размеры, обьемы * -уточнить по месту
п.а - по аналогии

Изм	Кол.уч.	Лист	№док	Подпись	Дата	00413-4-3-АС2 /0131			
						ОАО " ГАЗ"			
Н. контр.		Саломадин			05.13	Центральный склад в/о 63-116/А	Стадия	Лист	Листов
Утвердил		Воробьев			05.13		Р	4	
Проверил		Воробьев				Офисы. Фрагменты плана и фасада в осях 67-68/А	ООО "Нижегородский Сантехпроект"		
Разработал		Саломадин			05.13				

Формат А2

Взам инв №
Подпись и дата 05.13
Инв № подл 12388

Фрагмент плана в осях 114-116 / В-В1

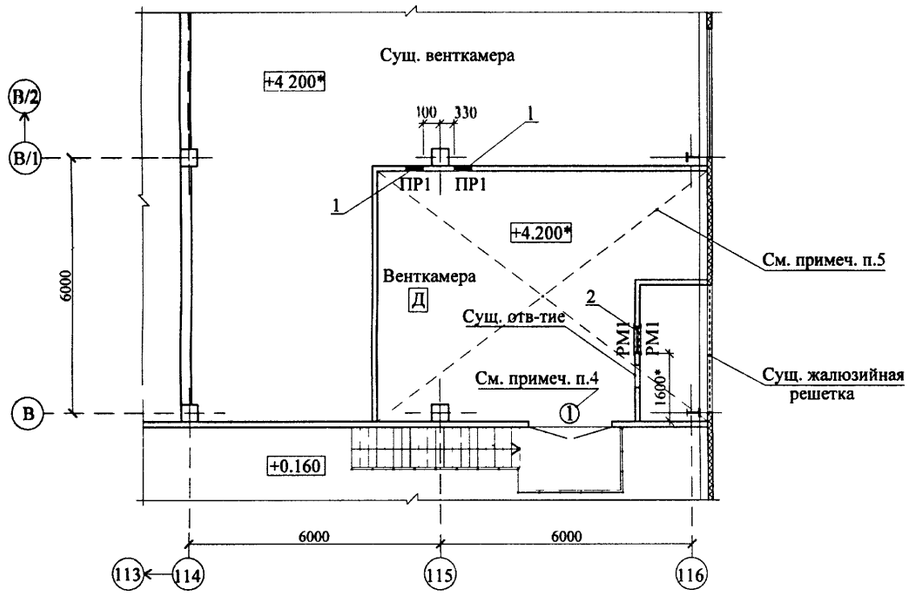

Ведомость перемычек

Тип	Схема сечения
ПР1 (2 места)	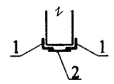

Спецификация перемычек

Поз.	Обозначение	Наименование	Кол.	Масса ед.(кг)	Примеч.
1	ГОСТ 8510-93	Уголок 50х5; l=700 мм	2	6	ПР1
2	ГОСТ 103-2006	Полоса 50х50; толщ. 8 мм; шаг 210 мм	1		

Спецификация элементов заполнения проемов

Поз.	Обозначение	Наименование	Кол.	Масса ед. (кг)	Примеч.
1	Противопожарная дверь размером 2000х2500*(h) с пределом огнестойкости EI 30		1	—	См. примеч. п 4

Таблица размеров и отметок отверстий

Поз	Назначение	Размеры (мм)			Отметка низа или оси (м)	Кол	Примечание
		Ширина	Высота	Диаметр			
1	ОВ	420	420	-	+4 800 низ	2	См примеч п 1
2	ОВ	630	335	-	+4 820 низ	1	См примеч п 2

Рама РМ1

(2 штуки - см. примеч. п 3)

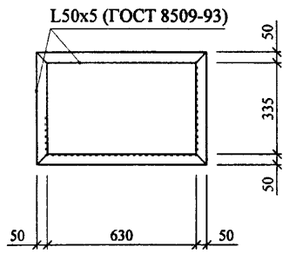

1. При выполнении отверстий тип 1 подвести под них перемычки ПР1.
2. При выполнении отверстия тип 2 это отверстие обрамить рамами РМ1 с двух сторон. Рамы приварить между собой пластинами 50х100х5 шагом 200* мм по периметру отверстия Расход металлоизделий на рамы и пластины - 10 кг.
3. Все металлоизделия окрасить эмалью ПФ-115 за два раза по огрунтованной поверхности светло-серым цветом
4. Вместо сущ. двери установить противопожарную дверь по аналогичным размерам сущ. двери.
5. Проектируемая венткамера перекрыта противопожарным перекрытием с пределом огнестойкости REI 45 - см. лист 9. Перед устройством перекрытия сущ. трещины в кирпичной кладке зачеканить цементно-песчаным раствором М150 по месту.
6. Места сопряжения кладки и панелей перекрытия (помещения венткамеры) по периметру промазать противопожарным силиконовым герметиком CP 601 S HILTI.

Размеры, обьемы * -уточнить по месту
п а. - по аналогии

Изм	Кол.уч.	Лист	№док	Подпись	Дата	00413-4-3-АС2 /0131			
						ОАО "ГАЗ"			
Н. контр.		Саломадин			05.13	Центральный склад в/о 63-116/А	Стадия	Лист	Листов
Утвердил		Воробьев			05.13		Р	5	
Проверил		Воробьев				Офисы. Фрагмент плана венткамеры в осях 114-116 / В-В1	ООО "Нижегородский Сантехпроект"		
Разработал		Саломадин			05.13				

Взам инв №
Подпись и дата 05.13
Инв № подл 12389

Формат А2

Схемы расположения фундаментов под цоколь

в осях 67-68/А, 97-98 / А

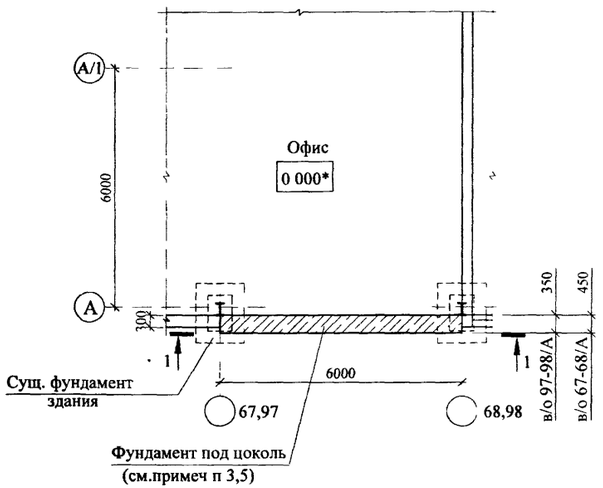

в осях В/1-В/2/116

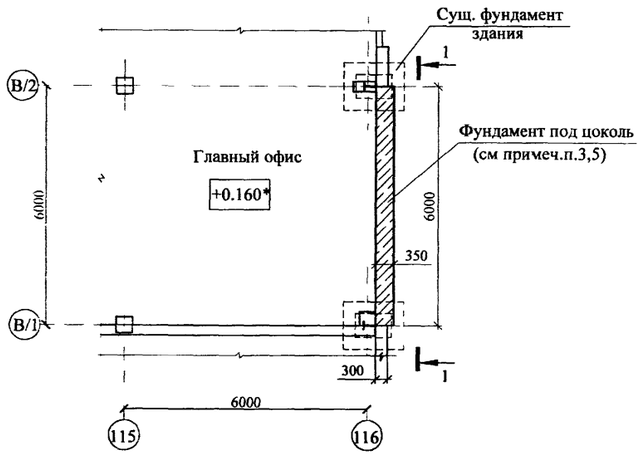

1-1

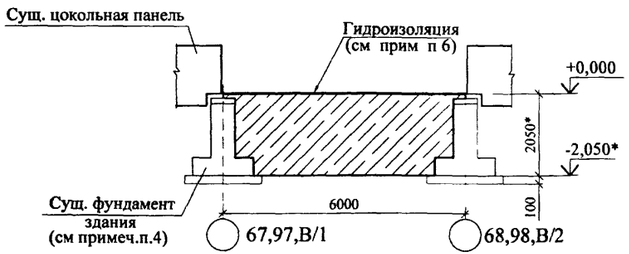

Спецификация к схемам расположения фундаментов под цоколь

Поз.	Обозначение	Наименование	Кол	Масса ед.кг	Примеч.
		Материалы			
		Бетон класса В15	12,8		$м^3$

1. Общие указания см лист 1.
2. Размеры и отметки со знаком * даны ориентировочно и подлежат уточнению на месте
3. Существующие цокольные панели в осях В/1-В/2/116, 67-68/А и 97-98/А демонтировать.
4. В местах устройства фундаментов под цоколь существующие фундаменты здания тщательно очистить, насечь и смочить
5. Наружние поверхности фундаментов, соприкасающиеся с грунтом, обмазать горячим битумной мастикой за 2 раза по холодной битумной огрунтовке.
6. Горизонтальную гидроизоляцию выполнять из цементно-песчанного раствора состава 1:2 толщиной 30 мм.

						00413-4-3-АС2 /0131			
						ОАО "ГАЗ"			
Изм.	Кол.уч	Лист	№ док.	Подпись	Дата				
Н.контр		Сенягина			05 13	Центральный склад в/о 63-116/А-Д	Стадия	Лист	Листов
							Р	6	
Утвердил		Воробьев			05 13	Офисы Схемы расположения фундаментов под цоколь	ООО "Нижегородский Сантехпроект"		
Проверил		Сенягина			05 13				
Разработал		Шестакова			05 13				

Формат А4х3

Взам инв № | Подп и дата 16 05 13 | Инв № подл 12390

Схема расположения опор и отверстий в перекрытии на отм. +4.200

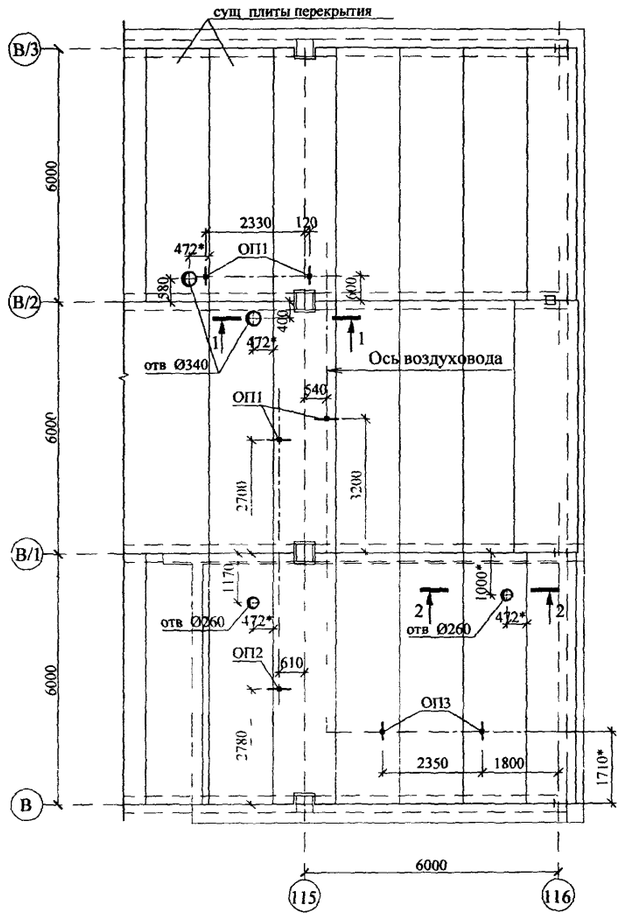

ОП1 - ОП3

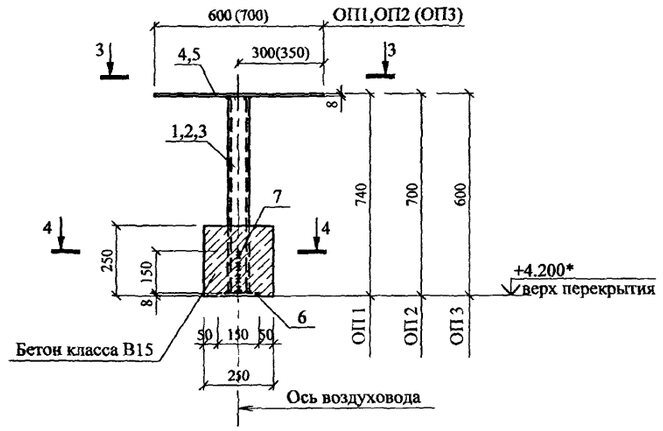

3 - 3

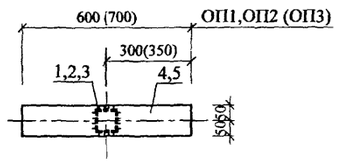

4 - 4

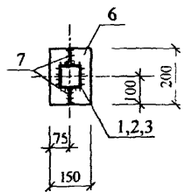

1-1 ,2-2

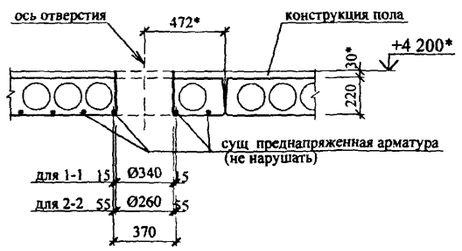

Спецификация к схеме расположения отверстий и опор в перекрытии на отм. +4.200

Поз.	Обозначение	Наименование	Кол.	Масса ед.,кг.	Примеч.
		Профиль 80х80х4 ГОСТ 30245-2003 / Ст3кп2 ГОСТ 535-2005			
1		l=724	4	6,68	
2		l=684	1	6,31	
3		l=584	2	5,38	
		Полоса 8х100 ГОСТ 103-2006 / Ст3кп2 ГОСТ 535-2005			
4		l=600	5	3,77	
5		l=700	2	4,4	
6		Полоса 8х150 ГОСТ 103-2006 / Ст3кп2 ГОСТ 535-2005 l=200	7	1,88	
7		Полоса 6х60 ГОСТ 103-2006 / Ст3кп2 ГОСТ 535-2005 l=150	14	0,42	
		Материалы			
		Бетон класса В15	0,11		м³

1. Общие указания см. лист 1
2. Все размеры и отметки со *необходимо уточнить по месту
3 Разбивка плит перекрытия дана по чертежу 153-64-КЖ1 л 53, предоставленному заказчиком для проектирования.
4. До устройства отверстий в существующих плитах перекрытия уточнить размеры и привязки плит по месту. Отверстия сверлить с особой осторожностью, не нарушая преднапряженную арматуру плит
5 Все металлические элементы окрасить двумя слоями эмали ПФ-115 по слою грунта ГФ-021.
6. Сварку выполнять электродами типа Э42 по ГОСТ 9467-75
7. Металлические опоры ОП1-ОП3 омонолитить бетоном класса В15

						00413-4-3-АС2 /0131			
						ОАО "ГАЗ"			
Изм.	Кол.уч.	Лист	№ док.	Подпись	Дата				
Н контр.		Сенягина			05.13	Центральный склад в/о 63-116/А-Д	Стадия	Лист	Листов
							р	7	
Утвердил		Воробьев			05.13	Офисы. Схема расположения опор и отверстий в перекрытии на отм. +4,200	ООО "Нижегородский Сантехпроект"		
Проверил		Сенягина			05.13				
Разработал		Шестакова			05.13				

Формат А2

Инв № подл	Подпись и дата	Взамен инв №
12391	23.05.13	

Схема расположения отверстия и опор под компрессорно-конденсаторные блоки на кровле

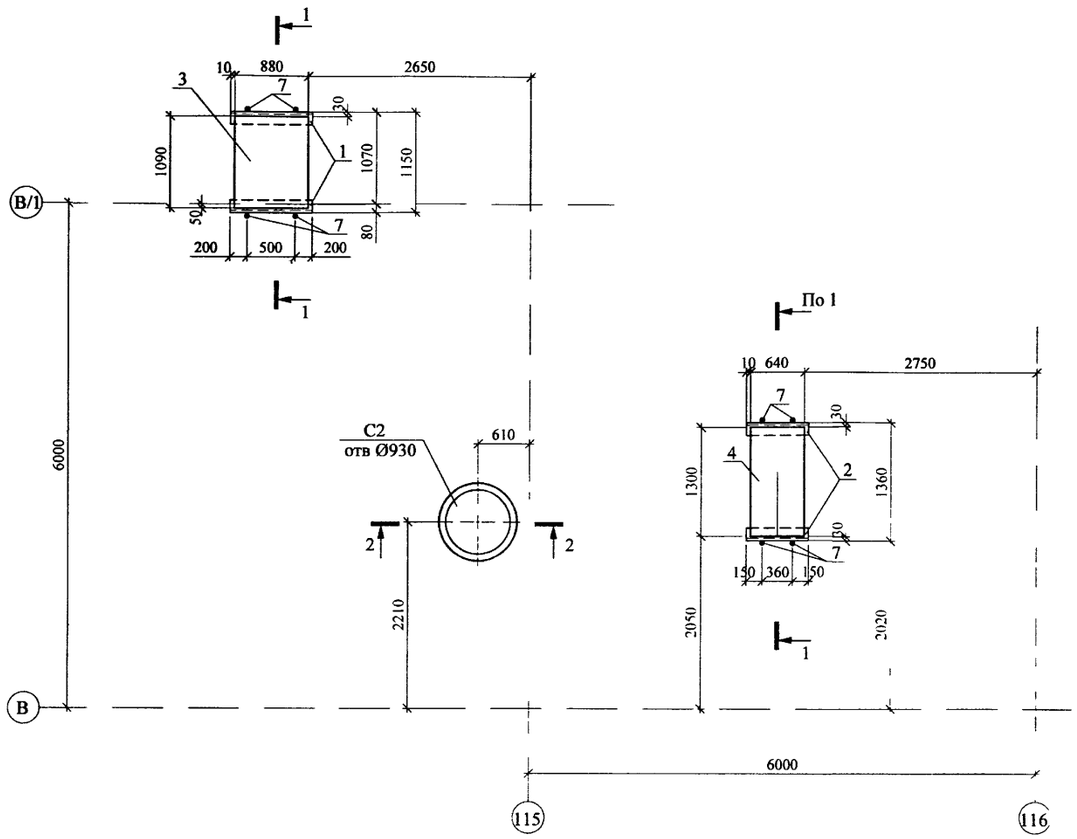

2 - 2

Схема расположения балок для установки опор и стакана на кровле

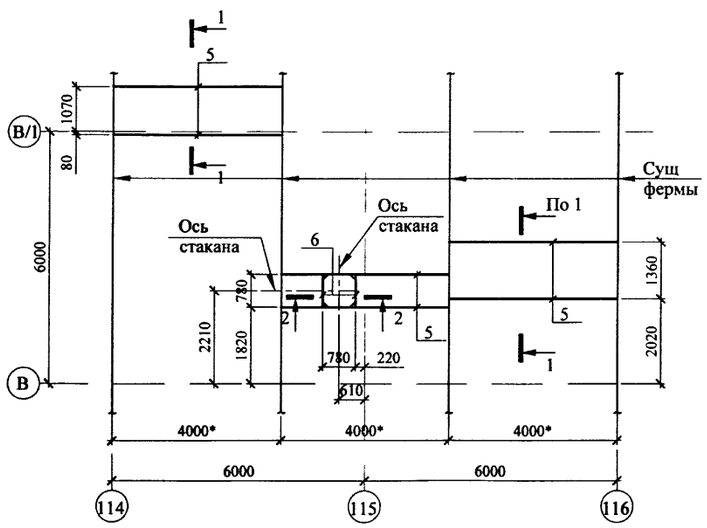

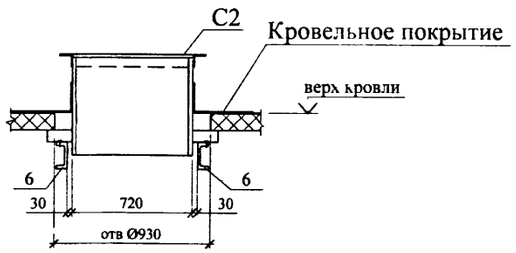

1 - 1

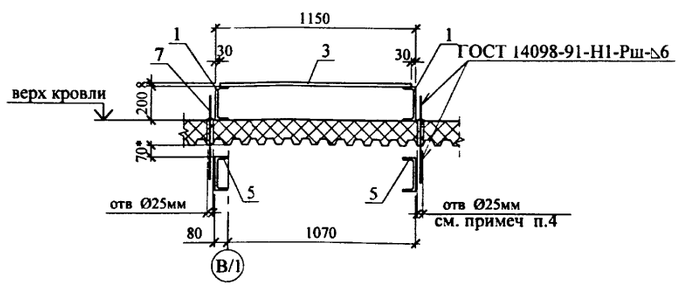

Спецификация к схемам, расположенным на данном листе

Поз.	Обозначение	Наименование	Кол.	Масса ед.,кг.	Примеч
С2	1.494-24.2/90	Стакан С2	1	89,0	
1		Швеллер 20П ГОСТ 8240-97 / Ст3пс6 ГОСТ 535-2005 l=900	2	16,56	
2		Швеллер 20П ГОСТ 8240-97 / Ст3пс6 ГОСТ 535-2005 l=660	2	12,14	
3		Лист 8х880 ГОСТ 19903-74* / Ст3кп2 ГОСТ 14637-89 l=1090	1	60,24	
4		Лист 8х640 ГОСТ 19903-74* / Ст3кп2 ГОСТ 14637-89 l=1300	1	52,25	
5		Швеллер 14П ГОСТ 8240-97 / Ст3пс6 ГОСТ 535-2005 l=4000	6	49,2	
6		Швеллер 14П ГОСТ 8240-97 / Ст3пс6 ГОСТ 535-2005 l=780	2	9,6	
7		12-А-III ГОСТ 5781-82*	4,5	0,888	п.м.

1 Общие указания см лист 1
2 Все размеры со *необходимо уточнить по месту
3. В месте установки стакана С2 существующую кровлю разобрать с последующим восстановлением Стакан устанавливать в соотвествии с рекомендациями серии 1 494-24.2/90
4 В местах прохода арматурных стержней (поз.7) в существующей кровле высверлить отверстия Ø25 мм После установки опор, отверстия зачеканить цементным раствором на всю высоту и обмазать битумной мастикой за 3 раза
5 Все металлические элементы окрасить двумя слоями эмали ПФ-115 по слою грунта ГФ-021
6 Сварку выполнять электродами типа Э42 по ГОСТ 9467-75.

Изм	Кол.уч.	Лист	№ док.	Подпись	Дата	00413-4-3-АС2 /0131			
						ОАО "ГАЗ"			
Н. контр		Сенягина			05.13	Центральный склад в/о 63-116/А-Д	Стадия	Лист	Листов
							р	8	
Утвердил		Воробьев			05.13	Офисы	ООО "Нижегородский Сантехпроект"		
Проверил		Сенягина			05.13	Схемы расположения отверстия и опор под компрессорно-конденсаторные блоки на кровле и балок для установки опор и стакана на кровле			
Разработал		Шестакова			05.13				

Взамен инв №
Подпись и дата
Инв № подл 12392

Формат А2

Схема расположения балок перекрытия в осях 114-116 / В-В/1

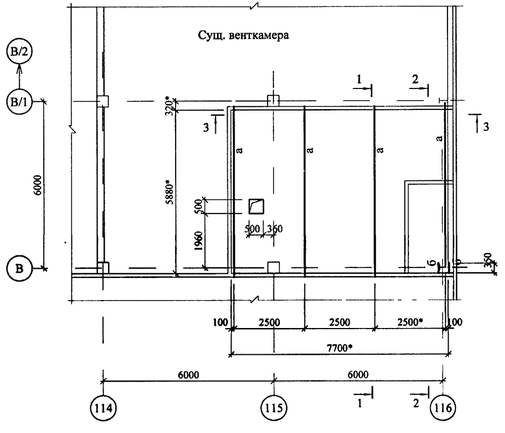

Схема раскладки кровельных панелей

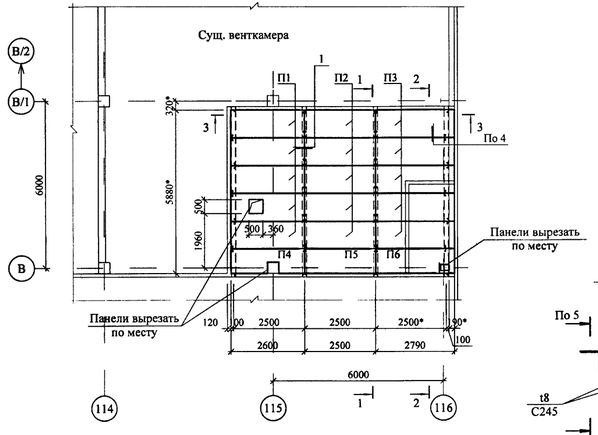

1

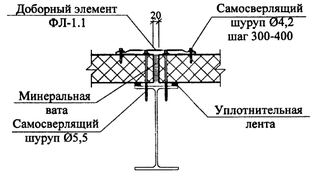

2

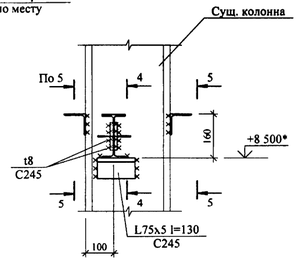

4 - 4

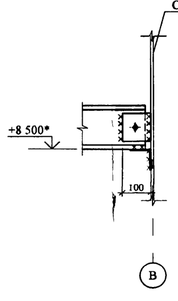

5 - 5

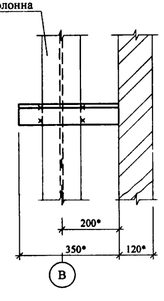

1 - 1

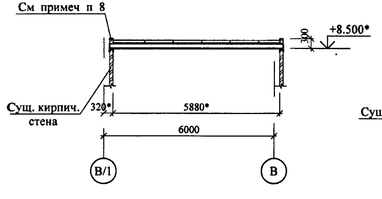

2 - 2

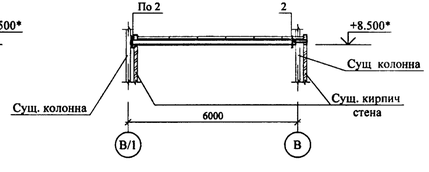

3

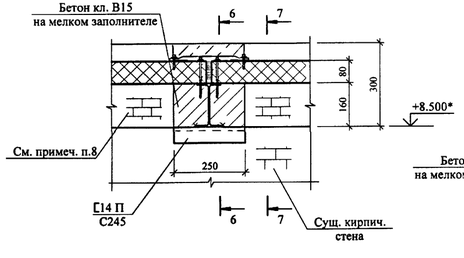

6 - 6

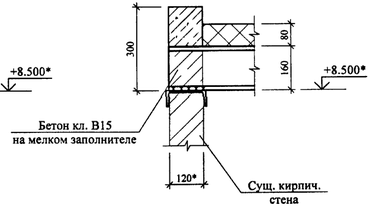

7 - 7

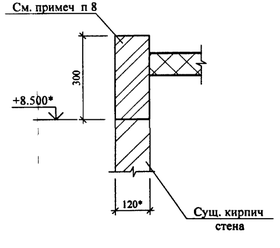

3 - 3

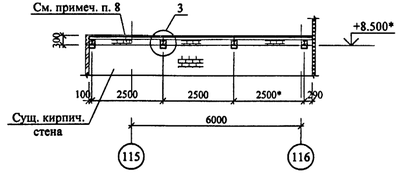

Таблица расхода огнезащитной системы "ПИРОИЗОЛ-БАЗАЛЬТ"

	Наименование конструкций	Расход мастики, кг/м²	Толщина мата, мм	Общая площадь поверхности металла, м²	Примечания
Балки	I 16Б1	1,0	5,0	13,8	Предел огнестойкости R45

12. Расход металла:

I 16Б1 СТО АСЧМ 20-93	Сталь С245 ГОСТ 27772-88	- 0,31т;
⊏ 14П ГОСТ 8240-89	Сталь С245 ГОСТ 27772-88	- 0,02т;
∟75х5 ГОСТ 8509-93	Сталь С245 ГОСТ 27772-88	- 0,01т;
t8 ГОСТ 19903-74	Сталь С245 ГОСТ 27772-88	- 0,01т.
Итого:		- 0,35 т.

Ведомость элементов

Марка элемента	Сечение: эскиз	поз.	состав	Усилие для прикрепления: А, кН	N, кН	М, кН м	Наименование или марка металла	Примечание
а	I		I 16Б1				С245	
б	L		L75x5				С245	

Спецификация к схеме раскладки кровельных панелей

Поз.	Обозначение	Наименование	Кол.	Масса ед.,кг.	Примеч.
		Панели			
П1		ПТСМ 80 1000x2600	5	45,24	
П2		ПТСМ 80 1000x2500	5	43,50	
П3		ПТСМ 80 1000x2800*	5	48,72	
П4		ПТСМ 80 880*x2600	1	39,81	
П5		ПТСМ 80 880*x2500	1	38,28	
П6		ПТСМ 80 880*x2800*	1	42,87	
		Добрные элементы			
		ФЛ-1 1	4	3,8	
		Самосверлящий шуруп 7,0-10/5,5-14x130	75		
		Самосверлящий шуруп Ø4,2	110		

1. Общие указания см лист 1
2. Размеры и отметки со знаком * даны ориентировочно и подлежат уточнению на месте.
3. Панели трехслойные с теплоизоляцией на основе минераловатных плит приняты согласно "Руководству по проектированию, монтажу и эксплуатации сэндвич-панелей" завода легких конструкций "Декор"
4. Цвет панелей принят по каталогу RAL-9010
5. Размеры панелей, указанные со знаком * уточнить после монтажа балок
6. Узел 4 см "Руководство по проектированию, монтажу и эксплуатации сэндвич-панелей" завода легких конструкций "Декор" раздел "Горизонтальная раскладка".
7. Для обеспечения жесткого кровельного диска, панели закрепить ко всем балкам покрытия.
8. После устройства перекрытия сущ. кирпич стены наростить на 300 мм. Принять кирпич марки 100 на растворе М50.
9. Перекрытие выполнять после усиления кирпичных стен
10. Балки покрытия защитить двухкомпонентной огнезащитной системой "ПИРОИЗОЛ-БАЗАЛЬТ", состоящей из огнеупорной мастики и фольгированных матов.
11. Перед нанесением огнезащитной системы "ПИРОИЗОЛ-БАЗАЛЬТ" поверхности металлоконструкций очистить от загрязнений, обезжирить ацетоном и покрыть грунтом марки ГФ-021, ГФ-0163, ФЛ-03К.

Изм.	Кол.уч.	Лист	№Док.	Подпись	Дата	00413-4-3-АС2 /0131			
						ОАО "ГАЗ"			
Н. контр		Хамашина			05.13	Центральный склад в/о 63-116/А - Д	Стадия	Лист	Листов
							Р	9	
Утвердил		Воробьев			05.13	Офисы. Схема расположения балок перекрытия в осях 114-116 / В-В/1. Схема раскладки кровельных панелей	ООО "Нижегородский Сантехпроект"		
Проверил		Хамашина			05.13				
Разработал		Швецова			05.13				

Взам. инв. | Подп. и дата | Инв. № подл.

Формат А3х3